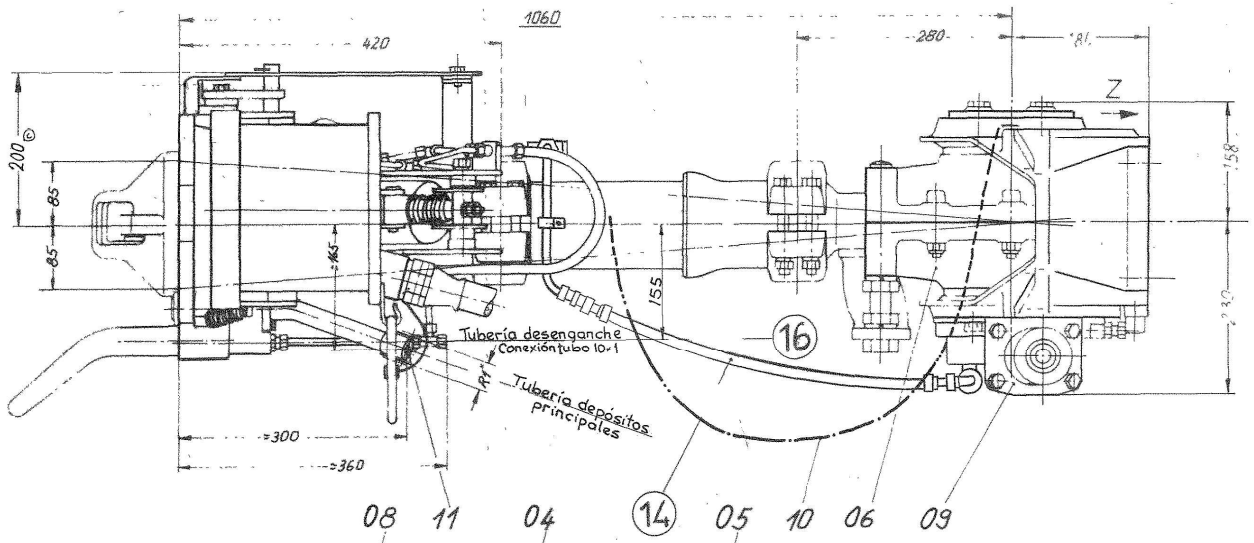

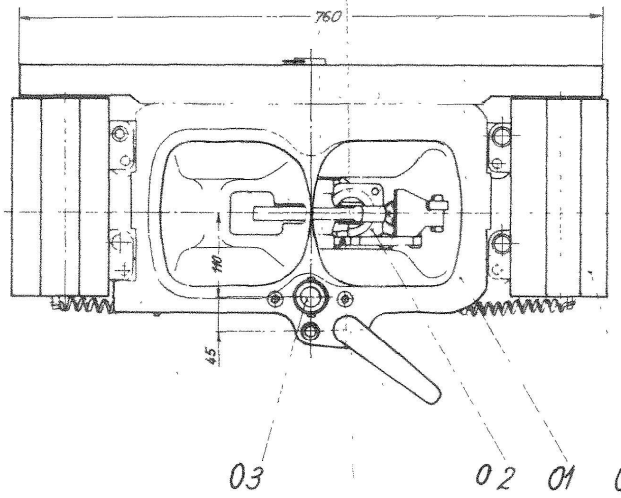

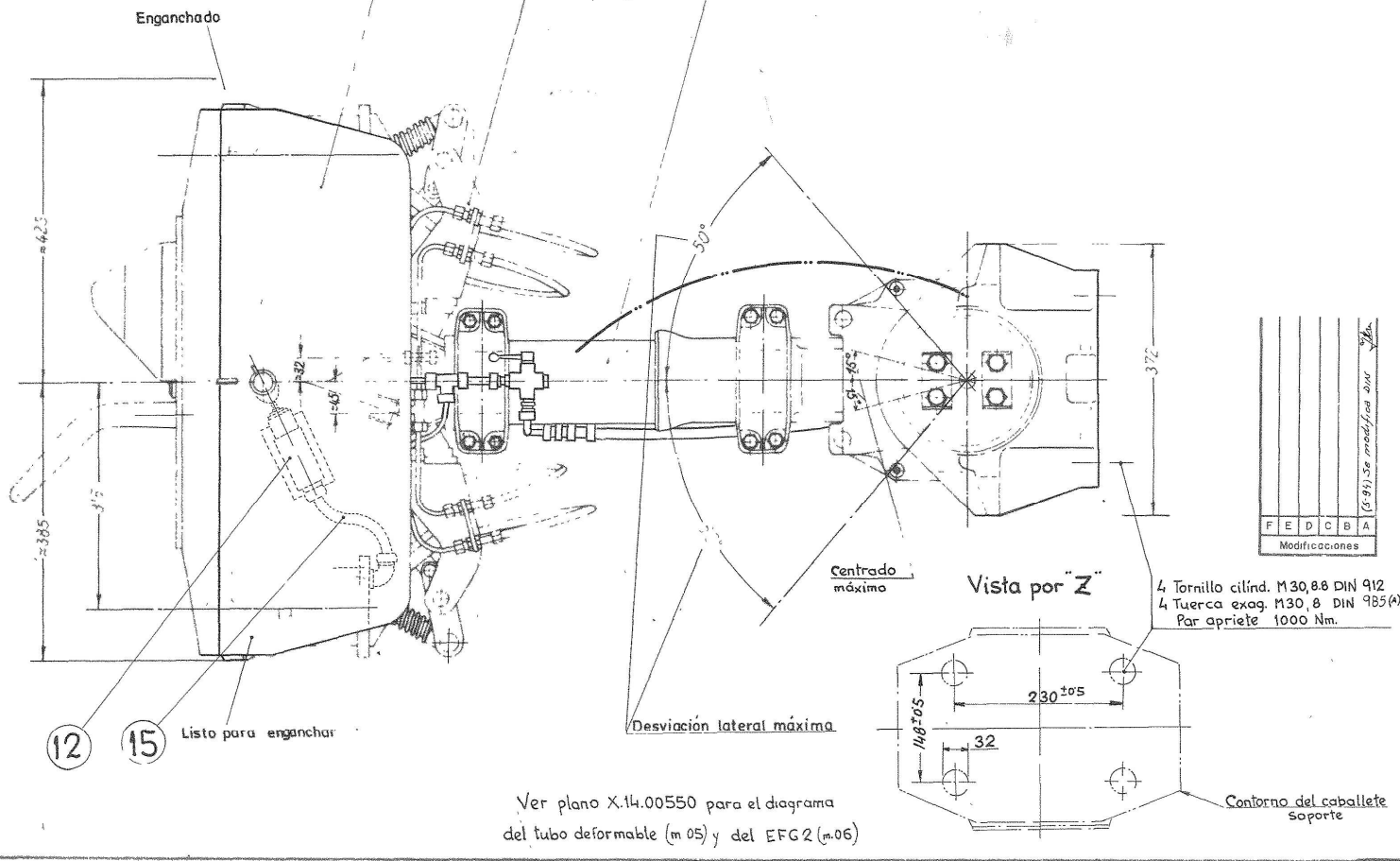

Ver plano X.14.00550 para el diagrama del tubo deformable (m 05) y del EFG2 (m.06)

MARCA	DESCRIPCIÓN	CANT.	N. SUMINISTRADOR O NORMA FABRICANTE / N. DIBUJO	CALIDAD MATERIAL	NOTAS Y OBSERVACIONES		P. METRO
18							
17							
16	Sistema de desacople	1	X 14.00870				36458
15	Conexión eléctrica a boton.	1	X.14.00861				36457
14	Unión neumática	1	X.14.00858	887-40			36456
13	Funda de protección	1	X.14.00097				36.270
12	Montaje interruptor fin carrera	1	X.14.00829				36674
11	Tapón protector 1"	1	G.E. 300 Acero				
10	Puesta a tierra	1	X.14.00701	887-12	0		36287
09	Centrador	1	X.14.00292	887-42	0		36284
08	Chapa cubierta	1	X.14.00557	886-50	0		36.283
07	Conjunto acoplamiento cables	1	X.14.00795		0		36297
06	Amortiguador con suspensión elástica	1	X.14.00548	886-19	0		36296
05	Fusible mecánico	1	X.14.00549	886-64	0		36295
04	Dispositivo accionamiento cables	1	X.14.00551		0		36.293
03	Acoplamiento neumático	1	X.14.00554	886-30	0		36.292
02	Cilindro de desenganche	1	X.14.00555	886-61	0		36.291
01	Conjunto cabeza del enganche	1	X.14.00565		0		36.673

F	E	D	C	B	A
Modificaciones					

(5-84) Se modifica DIN

MODIFICACIONES
A 19-10-83 Añadido material marca 11
B 17-5-84 Añadir m.12 a 16 y rehacer plano
C 28-5-84 Alargar cota 5 m/m y mod. chapa m.08

APLICACIONES

SCHAKU 40-3546 (2)

OTMM Material Movil — Metro 36.571 — Plano conjunto — Matrícula — Rev — Conf — Fecha 12-96

TOLERANCIA — ESCALA 1:5 — DESIGNACIÓN: CONJUNTO ENGANCHE AUTOMATICO

DIBUJO — CALIDAD — VERIFICACIÓN: 11-10-83 Conchi — ENTIDAD: CAF-BEASAIN — REFERENCIA: X.14.00546

Metro Madrid s/2000